COMPRESSORE D'ARIA
COMPRESSEUR D'AIR
AIR COMPRESSOR
LUFTKOMPRESSOR
COMPRESOR DE AIRE

TOP 250 - TOP 300

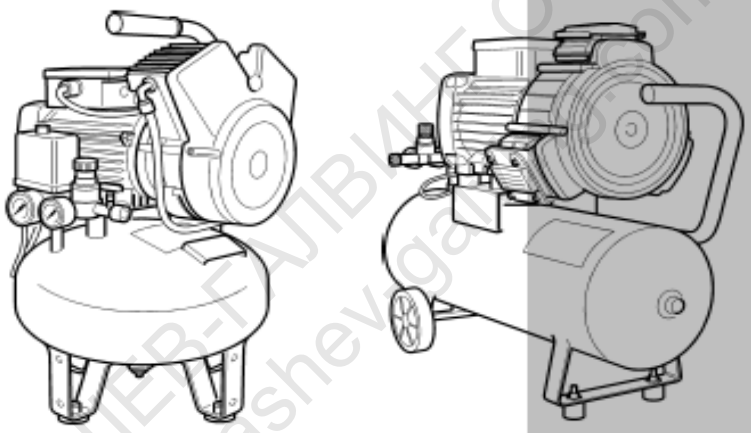

(I) ISTRUZIONI D'USO E INDICAZIONI PER LA SICUREZZA 2
(F) INSTRUCTIONS D'EMPLOI ET INDICATIONS POUR LA SECURITE 11
(GB) OPERATING INSTRUCTIONS AND SAFETY ADVICES 20
(D) GEBRAUCHSANWEISUNG UND HINWEISE ZUR SICHERHEIT 29
(E) INSTRUCCIONES DE EMPLEO Y INDICACIONES DE SEGURIDAD 38

Cod. 004CP00

ТАШЕВ-ГАЛИВИНГ ООД
www.tashevgaliving.com

ВЪЗДУШЕН КОМПРЕСОР

ИНСТРУКЦИИ ЗА УПОТРЕБА

Уважаеми клиенти,
благодарим ви, че предпочетохте продуктите на нашата компания. Пожелаваме ви приятна работа с вашият нов компресор. Запомнете, че фирма GIS S.n.c.ще бъде винаги на Ваше разположение за разрешаването на все един проблем, с който можете да се сблъскате.

Обща информация: фирма GIS S.n.c. не носи отговорност за грешки, допуснати в този документ.
Фирма GIS S.n.c. не може да носи отговорност за повреди, които са се появили в резултат на начин на работа с машината, несъобразен с предписанията в това ръководство за употреба, или неспазване на правилата, които са упоменати в него.
Всички права са запазени за GIS S.n.c.
Всички данни, описания и илюстрации, рисунки в това ръководство не са обвързващи.
GIS S.n.c си запазва правото да прави всякакви промени, модификации, свързани с технически причини и подобрения - без изрично уведомление.
При нужда от съвет по всякакви въпроси – можете да се обръщате към съответния търговец.

1.2 Използвани символи:

В упътването са използвани следните символи:

Бележки: бележките съдържат важна информация, която трябва да се подчертае в текста; като съвети и предложения.

Предупреждение: предупрежденията се появяват при някои действия и ако не се съобразите с тях, може да повредите машината.

Внимание: символите за повишено внимание се употребяват, преди да се осъществят някои процедури и, ако не се следват точно както е описано, могат да доведат до физически увреждания на работещият с машината човек.

1. 3 Предговор:

При изготвянето на този документ, ние сме взели предвид всички обичайни и нормални операции, които се осъществяват при използването на един електрокомпресор. За коректно и оптимално използване на машината – е необходимо стриктно да се прочетат и да се следват внимателно всички предписания, включени в тези инструкции.
Препоръчително е да пазите тези инструкции в добро състояние в близост до електрокомпресора.
Машината трябва да се използва само от опитни лица. Съветваме Ви да не извършвате ремонт и да не предприемате действия, които не са описани в инструкциите.
Всякакъв вид ремонт, който води до отстраняване на части на електрокомпресора, трябва да се извършва от специалисти. За да се гарантира максимална ефективност и да се удължи живота на електрокомпресора, трябва да се използват само оригинални резервни части.

ТАШЕВ ГАЛВИНГ ООД
www.tashev-galving.com

1.4 Гаранция:

Електрокомпресорът има гаранция 12 месеца от датата на фактурата за закупуване. Гаранцията покрива само безплатна смяна на дефектни части, изключение правят износените и електрическите части. Неправилна употреба на еклектрокомпресора или неправомерното му модифициране – автоматично премахват гаранцията. Всички транспортни разходи и разходи за човешки труд – също се изключват от гаранцията. Ако компресорът трябва да се върне – дори и по време на гаранционния период – то това трябва да стане безплатно.

Гаранцията не е валидна, ако е без посочена дата на закупуване, както и ако не е подпечатана с печата на търговеца – на последната страница от това ръководство за употреба.

1.5 Идентификация на машината:

Електрокомпресорът се идентифицира по табелката, която се намира отстрани на поставката на мотора. **– фигура 1**

1.6 Данни за кореспонденция:

За всички възникнали въпроси – писмени или устни, с търговци или фирма GIS S.n.c, е необходимо да се предоставя следната информация, за да се идентифицира най – бързо и точно проблемът и да получите необходимата ви помощ:

1. тип и модел на компресора – **виж.фигура 1**, където е показана табелката
2. сериен номер – отново може да бъде намерен на **фигура 1**
3. волтаж и честота на електрокомпресора – на табелата – **фиг. 1**
4. име на търговеца – вижте последната страница от това ръководство, където е печатът на фирмата му
5. дата на закупуване
6. описание на дефекта
7. брой работни часове на ден

изпратете на: GIS S.n.c.
Via Dei Barrocciai, 29
41012 CARPI (MO), Italy

1. 7 CE - Сертификация: Декларацията за съответствие - моля вижте последната страница от това ръководство.

2. Описание на машината и спецификации

По същество – компресорът е направен от : стоманен резервоар с подходяща дебелина, електродвигател с трансмисионно колело, свързан с ремък към помпа със съответното махово колело.

ТАШЕВ-ГАЛВАНИНГ ООД
www.tashev-galving.com

Двигателят активира помпата, която свива въздуха и пълни резервоара. Всичко това се контролира от манометъра, чиято задача е да поддържа налягането в резервоара между допустимите минимални и максимални граници, чрез автоматично включване и изключване на двигателя. Електрическата и пневматичната част са направени от сертифицирани материали, които отговарят на съответните норми. Машината е снабдена с електрически и пневматични защитни устройства и е така направена, че да осигурява максимална защита на потребителя.

2. 1 Употреба:

Електрокомпресора е разработен и произведен с цел произвеждане на сгъстен въздух.

Компресорът трябва да се използва в пригодени за целта помещения (с добра вентилация и температура +5/+35° C) , никога при наличие на барут, киселина, изпарения, избухливи или запалими газове.

Персоналът, който ще обслужва машината, трябва първо да се запознае с машината и нейната употреба, както и да е навършил необходимата възраст, посочена в закона на съответната държава. Трябва да се използват лични предпазни средства и да се съблюдават правилата за безопасност, посочени по-долу. Също така трябва да се използват и други защитни средства, ако работните условия или работното място го изискват.

2. 2Указания за безопасност:

Употребата на електромеханичен уред, изисква спазването на някои основни правила като:

- Никога не докосвайте уреда с боси крака, мокри ръце или крака.
- Не дърпайте компресора за кабела когато искате да то изключите или преместите (уред под напрежение).
- Не оставяйте компресора на дъжд, мъгла или слънце.
- Не оставяйте без надзор хора, които нямат необходимия опит, да работят с машината.
- Забранени са всякакви заварявания или механични операции по резервоара: в случай на дефект или появяване на ръжда, резервоарът трябва да бъде сменен; що се отнася до техническия преглед, трябва да се съблюдават съответните регионални норми.
- Употребата на сгъстен въздух при различни условия (надуване, пневматични инструменти, пистолети за боядисване, **почистване** с препарати на водна основа и т.н), изисква познаването на съответните правила и условия за отделните случаи. По специално, спазвайте минимално разстояние 6 м. между работното място и компресора, за да се избегне повреда на компресора, причинена от използваните материали.

- **сгъстеният въздух, който се произвежда от този уред, без допълнителна обработка - не може да се използва за фармацевтични, хранителни или санитарни цели, не е пригоден за пълнене на акваланги. Необходимо е да се проветрява работното помещение, за да се разрежда отделяният от компресора въздух.**

ТАЛЕВ-ГАЛВИНГ ООД
www.tashev-galving.com

- **Абсолютно избягвайте загубването на връзка с резервоара под налягане, молим винаги съблюдавайте резервоарът да е празен**
- Не правете нищо по компресора, докато той е включен в контакта.
- Температурата в работното помещение трябва да бъде +5/+35° C).
- Не пръскайте компресора с вода или запалими течности.
- Не поставяйте запалими предмети в близост до компресора.
- Когато не работите с компресора, трябва да поставите ключа за налягането на "0" (изключено).
- Никога не насочвайте въздушната струя към хора или животни.
- Никога не пренасяйте компресора, ако той е под налягане.Не допускайте до работното си място малки деца или животни.
- Тъй като компресорът е предназначен само за сгъстяване на въздух, той не може да бъде използван за други видове газ.
- Машината не трябва да се използва в среда, където съществува опасност от експлозия.

Накрая искаме да Ви обърнем внимание на това, че всеки алтернативен бутален компресор трябва да работи с около 50% от капацитета си, за да се гарантира максимална продуктивност и да се удължи живота му.

2.3 Остатъчни рискове: виж фиг.1

Трябва да сте изключително внимателни когато компресора работи; главата на двигателя, на въздушната тръба както и възвратния вентил се нагряват и могат да причинят сериозни изгаряния (вж. фиг. 2-1). Същевременно движещите се части (трансмисионното колело и маховото колело) могат да Ви наранят сериозно. Трябва да внимавате за това, да не са отстранени защитните устройства.

2. 4 Лична защита:

При работа с въздух под налягане трябва да носите защитни очила, които да предпазват очите Ви от частиците, прихванати от въздушната струя.

Ако работите с бои, трябва да покриете носа и устата си с маска.

В тези случаи не работете в затворени пространства/стаи или в близост до искри, свободни пламъци и подсигурете стаята да има солидно проветрение.

2. 5 Ниво на шума:

Нивото на шума, измерено от разстояние 1 метър е показано **в таблица 2** – разлика от +/- 3 dB (A)

2. 6 Очакван живот на машината:

При нормални условия на работа и поддръжка, спазвайки инструкциите – нормалният живот на компресора е най – малко 5 години.

ТАШЕВ-ГАЛВИНГ ООД
www.tashev-galving.com

2. 7 Изхвърляне на машината:

Когато компресорът не може да бъде използван повече, може да го предадете в нормален център за индустриални отпадъци.

2. 8 Габарити на машината: виж.таблица 1

2. 9 Технически характеристики: виж.таблица 1

2. 10 Стандартно оборудване:

- ръководство за употреба

2. 11 Диаграми за ел.свързване : виж фигури 12 и 13

3. Инсталация:

Всеки от нашите компресори е преминал множество тестове и като правило – те се експедират в перфектно техническо състояние. Всеки дефект, който е открит при разопаковане на стоката – трябва да се покаже и обяви на транспортната фирма.

3.1 Разтоварване на машината:

Имайки предвид ниското тегло на машината – всички компресори могат да бъдат разтоварвани и на ръка и след това премествани, посредством колелетата, с които са екипирани. Ако колелцата не са монтирани - направете го, следвайки схемата **от фиг. 2**. а ако компресорът е с монтирани крачета, то той се доставя на подходяща поставка, за да се премества посредством транспалетна количка или кран. **Фиг. 3**

Теглото му може да се определи посредством таблицата с технически данни **(таб. 1)**, в съответствие с вида на модела.

3. 2 Местоположение:

Компресорът трябва да се постави на равна повърхност/под, на същото ниво на оператора на машината, при всички случаи трябва да се провери дали той е в идеално хоризонтално положение на повърхността. Ако машината е от вида с монтирани крачета – то поставете между тях и пода някакви тънки уплътнителни подложки, които да обират излишните вибрации. Ако трябва да инсталирате компресорът на по- високо ниво – на рафт или подпора/конзола – не забравяйте да вземете под внимание не само теглото на машината (вижте **табл. 1** в това ръководство), но и допълнителното тегло, което се натрупва от не изведеният конденз, ако има такъв, който е еквивалентен в тегло на обема на резервоара.

4. Употреба на машината:

4. 1 Предварителна проверка на компресора:

Предварителна проверка на компресора:

Преди са започнете работа с компресора, е необходимо да извършите няколко предварителни наблюдения:

-монтирайте смукателния филтър на компресора, ако той не е монтиран;

-монтирайте кранчетата и предпазните клапани, като просто ги завиете на местата им;

-проверете дали напрежението е същото като посоченото на указателната табелка върху компресора; допустими са отклонения в рамките на ±5%; **фиг.1**

-ако компресорът не е оборудван с щепсел, свържете такъв към кабела, който излиза от пресостата. Той трябва да бъде подходящ и да съответства на абсорбцията на мотора, както е посочено в таблицата: **табл.2**

-всяко удължаване на захранващия кабел трябва да е със сечение, което съответства на дължината му, чийто максимум трябва да е 20 метра. **: табл.2**

ТАШЕВ-ТАЛВИНГ ООД www.tashev-talving.com

Електрокомпресорът трябва да е свързан към контакт с диференциален прекъсвач или комплект от 3и предпазни бушона Тур АМ **- табл.2**

4.2 Стартиране и спиране на електрокомпресора:

Включете пресостата на позиция "0", пъхнете щепсела в контакта и стартирайте компресора, като превключите пресостата на позиция "1". **- фиг. 4 и 5**

Когато включвате трифазен компресор за първи път, проверете посоката на ротация като наблюдавате стрелката на маховото колело на мотора. **- фиг.6**

Вентилаторът работи напълно автоматично: той се контролира от пресостата, който изключва, когато налягането в съда е достигнало своето максимално ниво и се включва, когато налягането падне под минималната граница.

През първите 5 работни часа, проверявайте дали главният винт е добре затегнат.

За да спрете електрическия компресор, превключете пресостата на позиция "0".

5. Настройки:

5. 1 Настройки на налягането, чрез редуцир-вентил.

Отключете редуцир вентила, като изтеглите бутона нагоре, настройте налягането на желаното ниво като завъртате бутона по посока на часовниковата стрелка, когато искате да го увеличавате и обратно на часовниковата стрелка, когато искате да го понижавате.

След като се постигнали оптималното налягане, заключете вентила, като натиснете бутона надолу. **фиг. 7**

6. Защити:

Електрическият компресор в стандартната си версия е оборудван с всички необходими механични и електрически защити, които да гарантират безопасността на механика. Компресорът е оборудван с предпазен клапан, който освобождава излишния въздух в резервоара, в случай че пресостатът е **излязъл извън контрол поради непозволени интервенции/намеси/действия върху пресостата.**

7. Поддръжка:

Преди да извършвате каквато и да била проверка или почистване на уреда, трябва задължително да изолирате машината от всякакъв енергиен източник. Затова поставете пресостатът на позиция "0" и извадете щепсела от контакта.

7. 1

Освобождаване на кондензацията

Освобождавайте кондензацията от съда поне веднъж седмично, като отваряте изпускателния кран под резервоара. **фиг. 8**

ТАЛЕР-ГАЛВАНИ ООД
www.taskov-galvani.com

7. 2

Поддръжка на смукателния филтър

На всеки 50 работни часа сваляйте смукателния филтър и почиствайте филтърния елемент, като насочвате струйка сгъстен въздух от обратната посока. Филтърът трябва да се сменя на всеки 500 работни часа. **фиг.9 и 10**

7. 3 Други предпазни мерки:

Ако електрическият компресор не се използва в продължение на няколко дни, изпразнете резервоара от кондензацията. Не транспортирайте съд, който е под налягане.

Причини за затруднения при работа с компресора

Всеки компресор се сглобява и прецизно се тества в завода преди да е транспортиран. Много редки са случаите, в които уредът дава дефекти или повреди. Посочената таблица обобщава причините, които водят до затруднения при работа с компресора. Тези причини могат да се открият и да се отстранят.

Аномалии	Възможни причини	Отстраняване
Неправилна посока на ротация.	Инверсия на фазите.	Обърнете кабелите в контакта.
Компресорът изключва и се включва без видима причина.	Загуба на напрежение. Включване на термичната намотка.	Проверете контакта. Проверете дали частта е заключена и натиснете бутона Обърнете се към електротехник.
Компресорът или моторът прегрява.	Неправилна посока на ротация. Недостатъчно охлаждане.	Виж по-горе. Изчистете каналите за охлаждане на въздуха. Проверете средата, в която работи компресорът.
Чести включвания.	Прекомерен разход на енергия.	Намалете разхода на енергия.
Намалена производителност.	Въздушните филтри са замърсени. Уплътненията не са здрави. Плъзгане на ремъка. Повреда на клапана.	Изчистете филтрите. Затворете сглобките. Стегнете или сменете ремъка. Обърнете се към електротехник
Загуба на въздух от пресостата и електроклапана.	Клапанът е износен или уплътнителният диск е замърсен и заради това въздухът влиза от резервоара.	Развийте главата на клапана. Почистете корпуса. Изчистете или сменете гумения диск. Сглобете внимателно.
Компресорът задържа входящия въздух, но налягането не се покачва.	Тръбата, свързваща клапана с регулатора на налягането прегрява и излиза от мястото си.	Обърнете се към електротехник

ТАШЕВ-ГАЛВИНГ ООД
www.tashev-galving.com

Декларация за съответствие

Уважаеми Господа, Ние от фирма GIS.S.R.L. със седалище в VIA DEI BARROCCIAI 29 – 41012, CAPRI (MO), Italy, с настоящата декларация, декларираме на наша отговорност, че машините, описани в таблицата по - долу със сериен номер и дата на производство, както е специфицирано - отговарят на следните европейски изисквания и регулации:

- 98/37 CE директива
- 89/336 CCE директива, за електромагнитна съвместимост и следващите и модификации
- 73/23 CEE директива за ниския волтаж и отнасящите се до него правила

.....

Законно представляващ фирмата:
Джанфранко Сгарби

ТАШЕВ-ГАЛВИНГ ООД
www.tashev-galving.com

GiS

COMPRESSORE D'ARIA
COMPRESSEUR D'AIR
AIR COMPRESSOR
LUFTKOMPRESSOR
COMPRESOR DE AIRE

TOP 250 - TOP 300

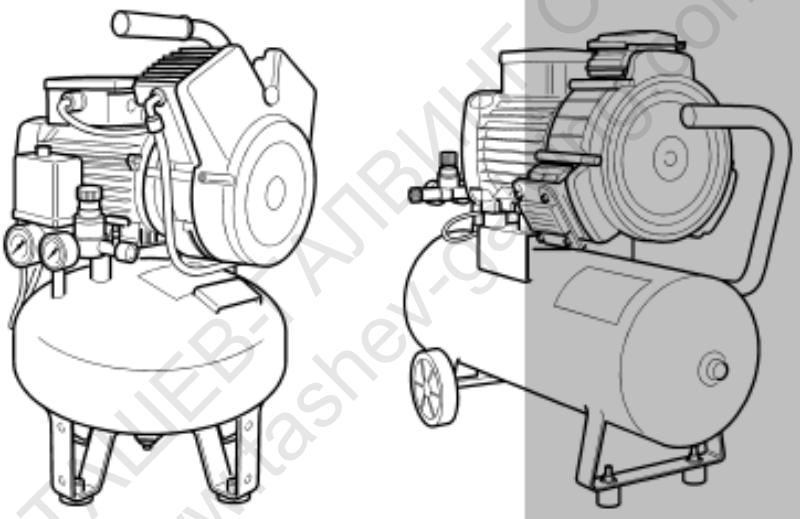

ТАШЕВ-АЛВИНЕ ООД
www.tashev-group.com

(I) ILLUSTRAZIONI
(F) ILLUSTRATIONS
(GB) ILLUSTRATIONS
(D) ABBILDUNGEN
(E) ILUSTRACIONES

CE

Cod. 004FG01

ВЪЗДУШЕН КОМПРЕСОР

ИНСТРУКЦИИ ЗА УПОТРЕБА
Илюстрации

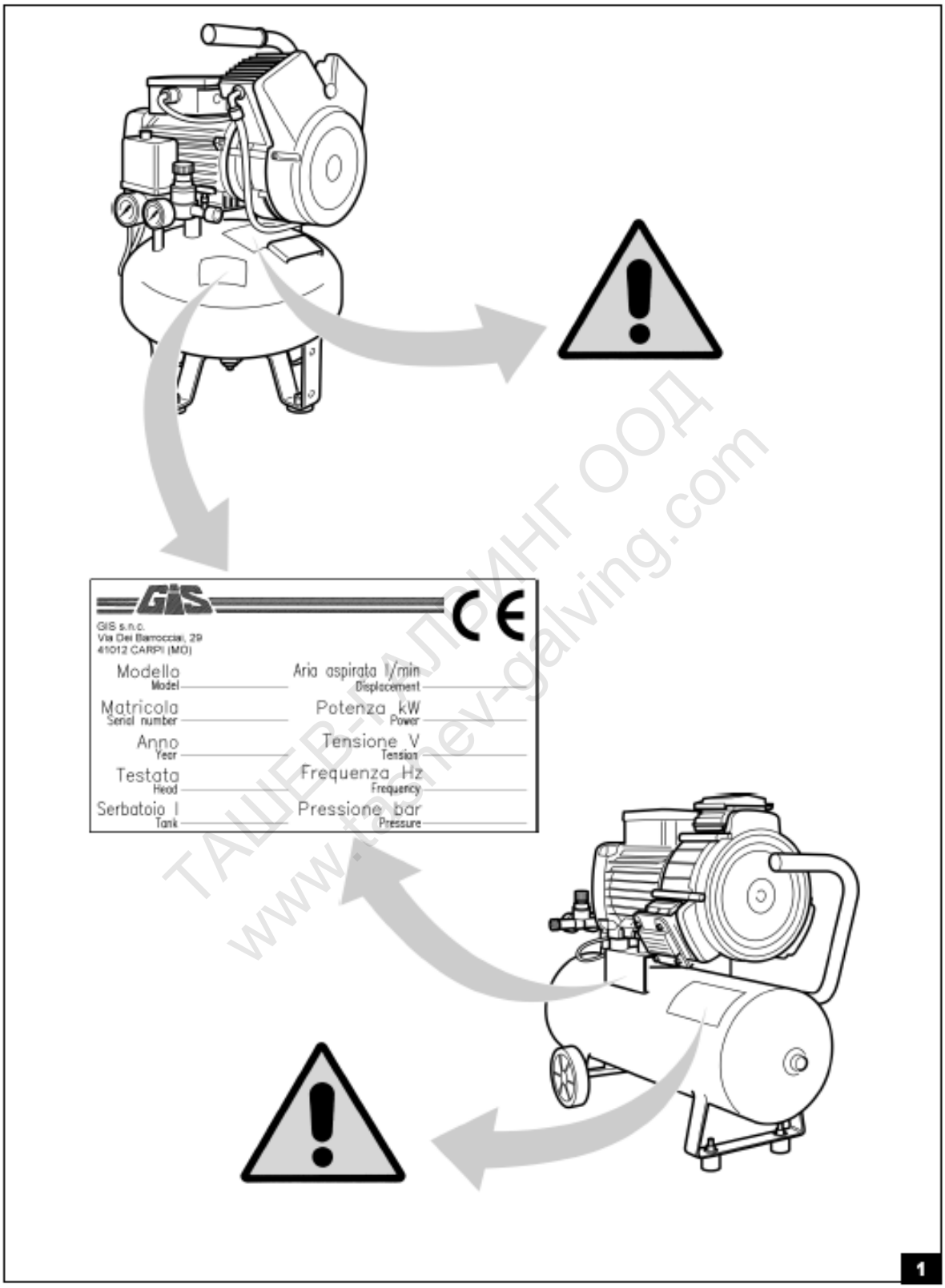

ТАЛЕР-ГАЛВАНИНГ ООД
www.talnev-galving.com

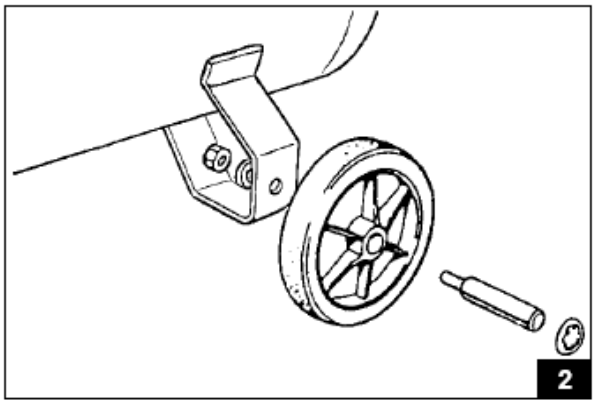

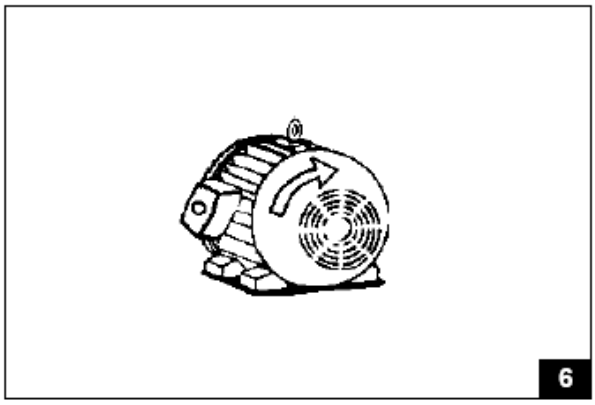

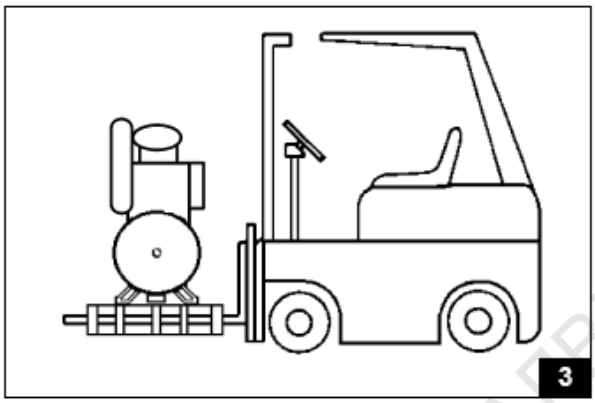

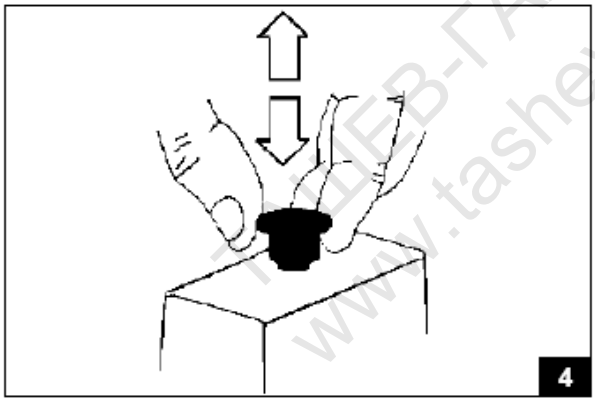

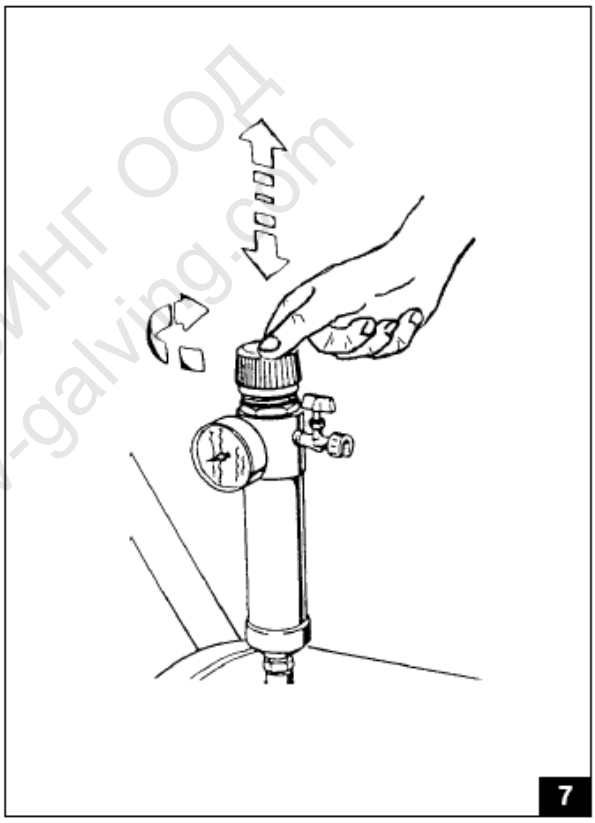

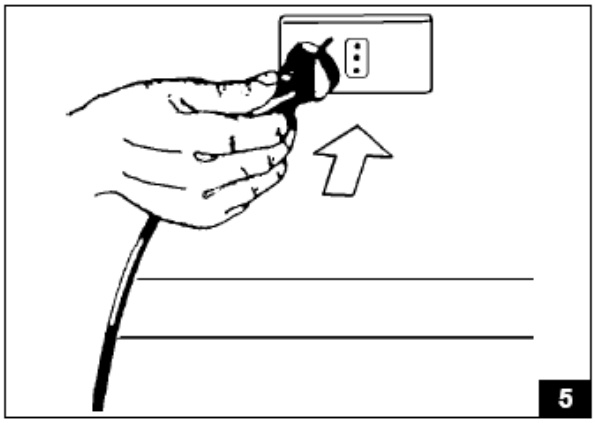

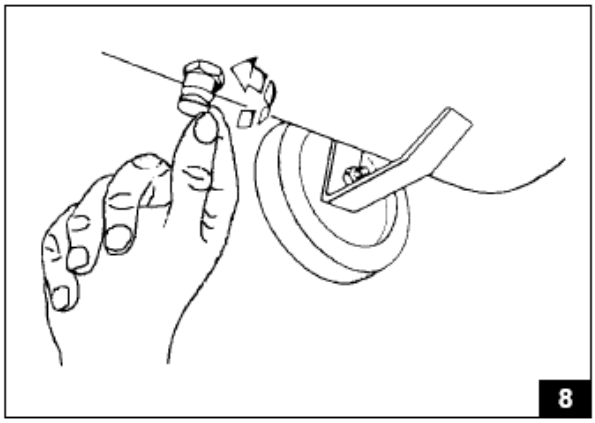

ТАШЕВ-ГАЛВИНГ ООД
www.tashev-galving.com

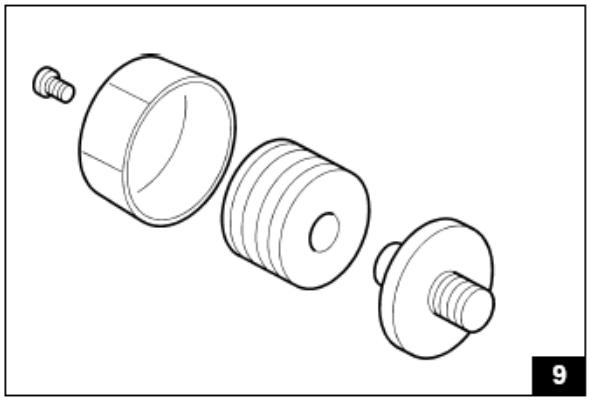

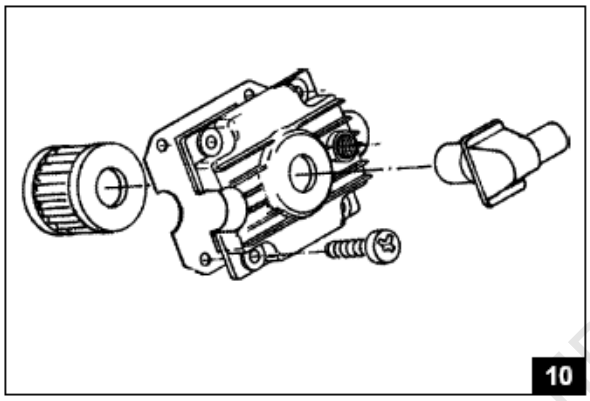

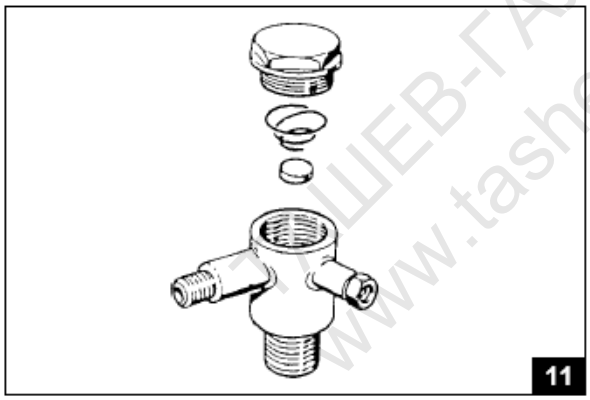

ТАШЕВ-ГАЛВИНГ ООД
www.tashev-galving.com

КАПАЦИТЕТ

ОБОРОТИ/МИН.

ЦИЛИНДРИ

МАКСИМАЛНО НАЛЯГАНЕ

ЗАСМУКВАН ВЪЗДУХ

МОЩНОСТ НА ДВИГАТЕЛЯ

НЕТО ТЕГЛО

dB(A)
dB(A)
dB(A)
dB(A)
dB(A) НИВО НА ШУМА

(mm) ГАБАРИТИ

Tab. 1

Modello - Modèle Model - Typ Modelo	C l	F l	l/min	cfm	RPM	HP	kw	N°	bar/PSI	db (A)	kg	(mm)
TOP-250/3	3	-	238	8,1	1450	1,5	1,1	2	10		23	450x290x510
TOP-250/19	19	-	238	8,1	1450	1,5	1,1	2	10		27	480x410x800
TOP-500/19	19	-	460	16,2	2850	2,5	1,8	2	10		28	480x410x800
TOP-250/24	24	-	238	8,1	1450	1,5	1,1	2	10		26	600x380x620
TOP-500/24	24	-	460	16,2	2850	2,5	1,8	2	10		27	600x380x620
TOP-250/50	50	-	238	8,1	1450	1,5	1,1	2	10		35	900x430x660
TOP-500/50	50	-	460	16,2	2850	2,5	1,8	2	10		36	900x430x660
TOP-300/19	19	-	275	9,8	1450	2	1,5	3	10		38	480x410x800
TOP-300/TWIN	11+11	-	275	9,8	1450	2	1,5	3	10		56	700x580x650
TOP-300/24	24	-	275	9,8	1450	2	1,5	3	10		37	600x380x620
TOP-300/50	50	-	275	9,8	1450	2	1,5	3	10		46	900x430x660

C
Capacità/Carellato
Capacité/Avec roues
Capacity/On wheels
Kapazität/Fahrbar
Capacidad/Con ruedas
- резервоар/ресивер на колелца

F
Capacità/Piedi fissi
Capacité/Pieds fixes
Capacity/With fixed feed
Kapazität/Fest
Capacidad/Pied fjos
- резервоар/ресивер с фиксирани крачета

Tab. 1.1

Modello - Modèle Model - Typ Modelo	C l	F l	l/min	cfm	RPM	HP	kw	N°	bar/PSI	db (A)	kg	(mm)
TOP-350/50	50	-	330	11,7	1450	3	2,2	3	10		47	900x430x660
TOP-300/100	100	-	275	9,8	1450	2	1,5	3	10		57	1150x370x700
TOP-350/100	100	-	330	11,7	1450	3	2,2	3	10		62	1150x370x700
TOP-700/100	100	-	650	23	2850	4	3	3	10		64	1150x400x720
TOP-300/200/2T	-	200	550	19,6	1450	2x2	1,5x2	3x2	10		110	1450x450x950
TOP-350/200/2T	-	200	660	23,3	1450	3x2	2,2x2	3x2	10		115	1450x450x950
TOP-300/270/3T	-	270	825	29,4	1450	2x3	1,5x3	3x3	10		150	1500x500x1020
TOP-350/270/3T	-	270	990	35	1450	3x3	2,2x3	3x3	10		155	1500x500x1200

ТАШЕВ-ГАЛВИНГ ООД
www.tashev-galving.com

Схема за свързване за монофазни модели без/с прекъсвач за свръхнатоварване

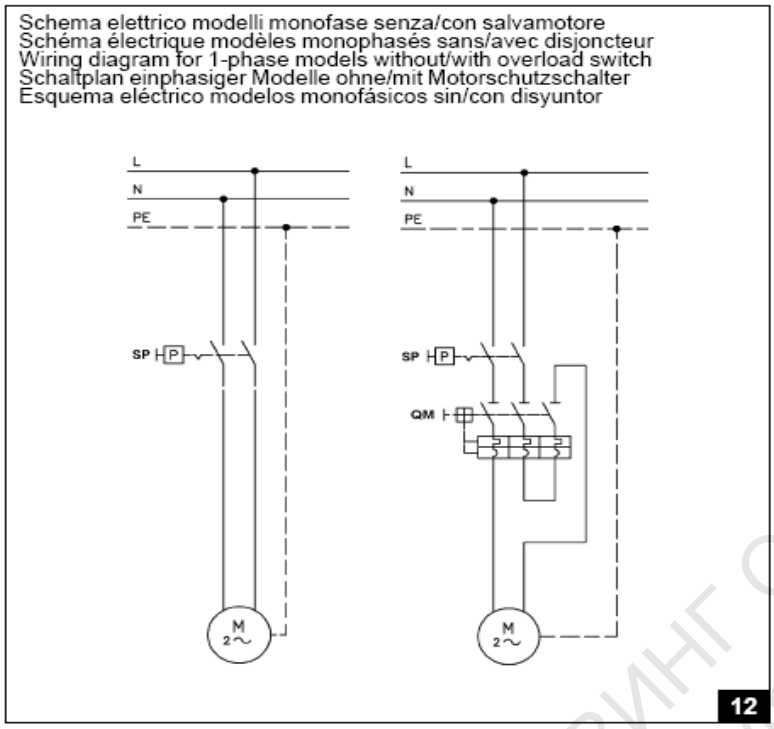

QM *Salvamotore termico*
Disjoncteur thermique
Termal overload switch
Wärmeschutzschalter
Disyuntor térmico

SP *Pressostato aria*
Pressostat air
Air pressure switch
Luftdruckwächter
Monostato aire

PE *Terra*
Terre
Ground
Erde
Tierra

SPK *Telepressostato*
Télépressostat
Solenoid pressure switch
Druckwächter
Télemonostato

ТАШЕВ-ТРЕЙДИНГ ООД
www.tashev-trading.com

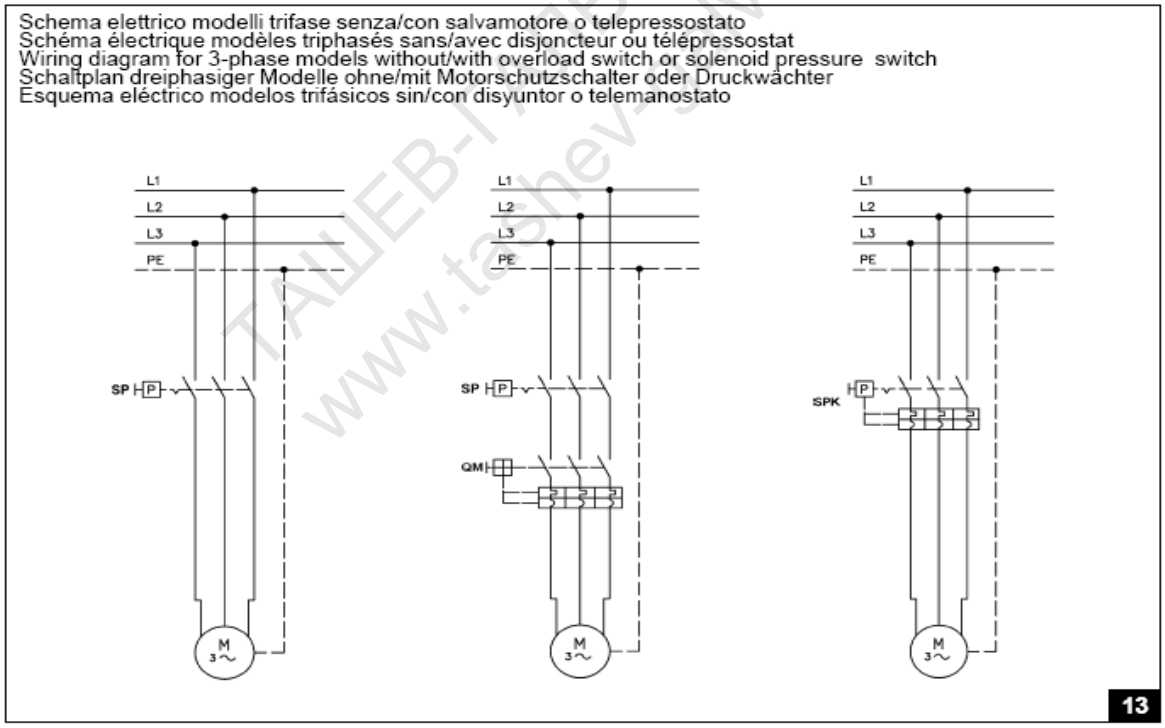

Схема за свързване за трифазни модели без/с прекъсвач за свръх натоварване или соленоиден прекъсвач за налягане.

QM -термална защита **SP** - пресостат въздушен

PE - заземяване **SPK** - соленоиден прекъсвач налягане

Tab. 2

Modello - Modèle Model - Typ Modelo	HP(kw)	A	mm²	A
TOP-250 M	1,5 (1,1)	7,5	3 x 2,5	16
TOP-250 T	1,5 (1,1)	3	4 x 1,5	16
TOP-500 M	2,5 (1,85)	11,6	3 x 2,5	16
TOP-500 T	2,5 (1,85)	5	4 x 1,5	16
TOP-300 M	2 (1,5)	9,5	3 x 1,5	16
TOP-300 T	2 (1,5)	3,6	4 x 1,5	16
TOP-350 M	2,5 (1,85)	10,8	3 x 1,5	16
TOP-350 T	2,5 (1,85)	4	4 x 1,5	16
TOP-700 T	4 (3)	5,5	4 x 1,5	16

Potenza motore
Puissance moteur
Motor power
Motorstärke
Potencia motor

Assorbimento max
Absorption max
Max absorption
Max Absorption
Absorción max

Sezione cavo
Section câble
Cable section
Kabeldurchschnitt
Sección bles

Fusibili
Fusibles
Fuses
Sicherungen
Fusibles

мощност на мотора макс.абсорбация сечение на кабела предпазители/бушони

ТАШЕВ ГАЛВИНГ ООД
www.tashevgalving.com

9.Резервни части

За да сте сигурни, че ще получите бързо резервните части, от които имате нужда, следвайте по- долу описаните инструкции :

1. Упоменете серийният номер на компресора (може да се вземе от идентификационната табела).
2. Посочете номерът на табелата, който се отнася до исканите резервни части.
3. посочете желаното количество
4. посочете начинът на експедиция, който желаете
5. посочете вашият точен адрес

за модел: TOP 250-300 (фигури 14, 15, 16, 17)

Пореден номер	Описание
1	Превключвател
2	Прекъсвач налягане
3	Кабел
4	Манометър на резервоара
5	Редуктор за намаляване на налягането
6	Манометър на редуктора
7	Тапа
8	Резервоар
9	Антивибрационни елементи
10	Отвор за източване на конденза
11	Колела
12	Защитен клапан
13	Тръба
14	Клапа за обратно връщане
15	Тръба за въздух
16	Вид и модел на компресора

ТАШЕВ-ГАЛВИНГ ООД
www.tashev-galving.com

За модел TOP 250 – фигура 18

TOP 250 (fig. 18)

REF.	DESCRIPTION	CODE	QUANTITY
1	Cylinders fixing screw	400016	8
2	Filter body	100016	1
3	Filter Element	300009	1
4	Filter lid	100015	1
5	Cylinder screw washer	400018	8
6	Head	100014	2
7	Valve fixing nut	400002	2
8	Valve slum	500008	2
9	Valve blade	300029	2
10	Valve plate	100022	2
11	Valve pin	400001	2
12	Segment fixing screw	400003	2
13	Segment fixing disk	100009	2
14	Segment	300032	2

номер код количество

15	Head seal	300023	2
16	Valve plate complete	300026	2
17	Cylinder/plate valve seal	300022	2
18	Cylinder	100012	2
19	Connecting rod unit complete	300037	1
20	Semicovers fixing screw	400015	3
21	Connecting rod fixing nut M16	400005	1
22	Fan fixing countermut	400006	1
23	Fan cover	300036	1
24	Delivery fitting	300018	2
25	Air delivery pipe	600001	1
26	Fan cover fixing screw	400012	3
27	Fan	300005	1
28	Shaft washer comp. 17x30x3	400004	1
29	Fan side Semicover	100011	1
30	Cover bearing	700001	2
31	Centesimale shim	500009	SQ
32	Connecting rods shims	500007	1
33	Connecting rod/bearing shim	500006	2
34	Cam	500005	2
35	Connecting rod bearing	700002	2
36	Connecting rod	100001	2
37	Cover reference bush	500003	2
38	Cover/motor fixing screw	400017	4
39	El. motor side semicover	100010	1
40	Antivibration element	400050	1
42	El. motor with compr shaft.	200001	1
42 bis	El. motor with compr. shaft.	200002	1

номер код количество

За модел ТОР 300 – фигура 19

TOP 300 (**fig. 19**)

REF.	DESCRIPTION	CODE	QUANTITY
1	Valve pin	400001	3
2	Valve blade	300001	3
3	Danger warning plate	600001/600002	4
4	Fan cover	300011	1
5	Fan fixing countermut	400006	1
6	Fan with nut	300010	1
7	Motor/fan cover flange	100001	2
8	OR Flange	300013	2
9	shaft washer comp. 17x30x3	400004	1
10	Valve plate	100006	3
11	Cylinder	100019	3
12	OR Cover	300012	1
13	Cylinder seal	300014	6
14	Valve shim	500008	3
15	Valve fixing nut	400002	3
16	Head seal	300015	3
17	Head	100007	3
18	Connecting rod/bearing spacer	500004	2
19	Connecting rod bearing	700002	3
20	Centesimal shim	500009	SQ
21	Segment	300002	3
22	Segment fixing disk	100009	3
23	Segment fixing screw	400003	3
24	Cover reference cup	500003	2
25	El. motor side semicover	100002	1
26	Cover bearing	700001	2
27	El. motor with compr. shaft.	200004	1
27 bis	El. motor with compr. shaft.	200005	1
28	Cover fix. nut	400009	6
29	Cover/motor fixing screw	400013	4
30	Connecting rod unit complete	300026	1
31	Connecting rod	100004	3
32	Cam	500001	3
33	Filter	300008	1
34	Filter cover seal	300016	1
35	Filter cover	100008	1
36	Filter cover fixing screw	400017	4
37	Silencer	300007	1
38	Cylinders fixing screw	400010	12
40	Antivibration element	400050	1
41	Delivery fitting	300019	1
42	Fan side semicover	100003	1
44	Semicover fixing screw.	400008	6
45	Front flange fixing screw.	400007	6
46	Fan cover fixing screw	400012	6

номер код количество

ТАШЕВ-ГАЛВИНГ ООД
www.tashev-galving.com

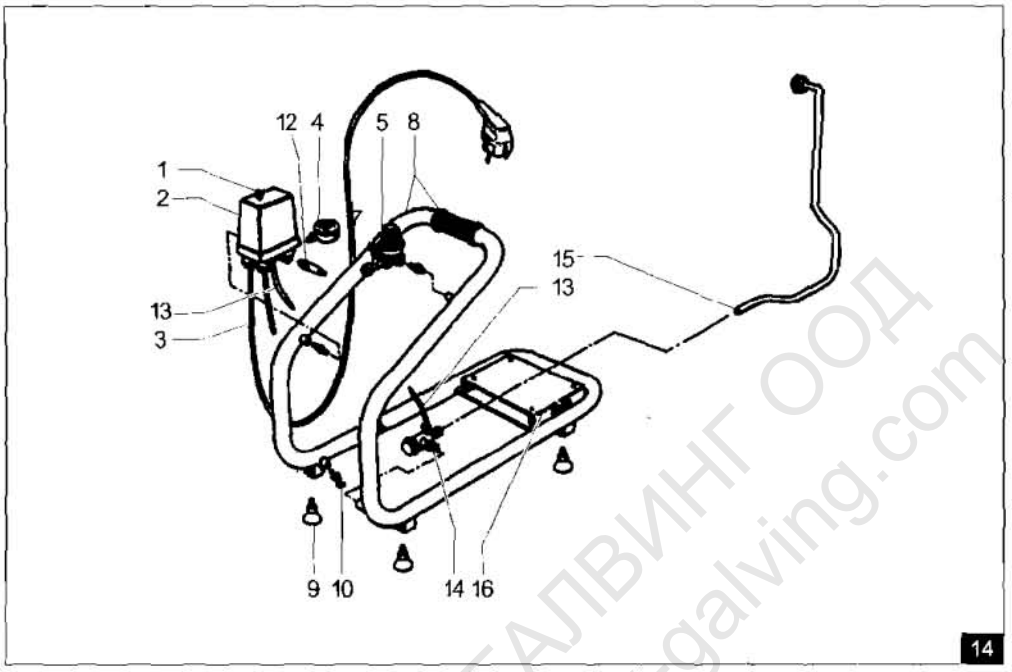

14

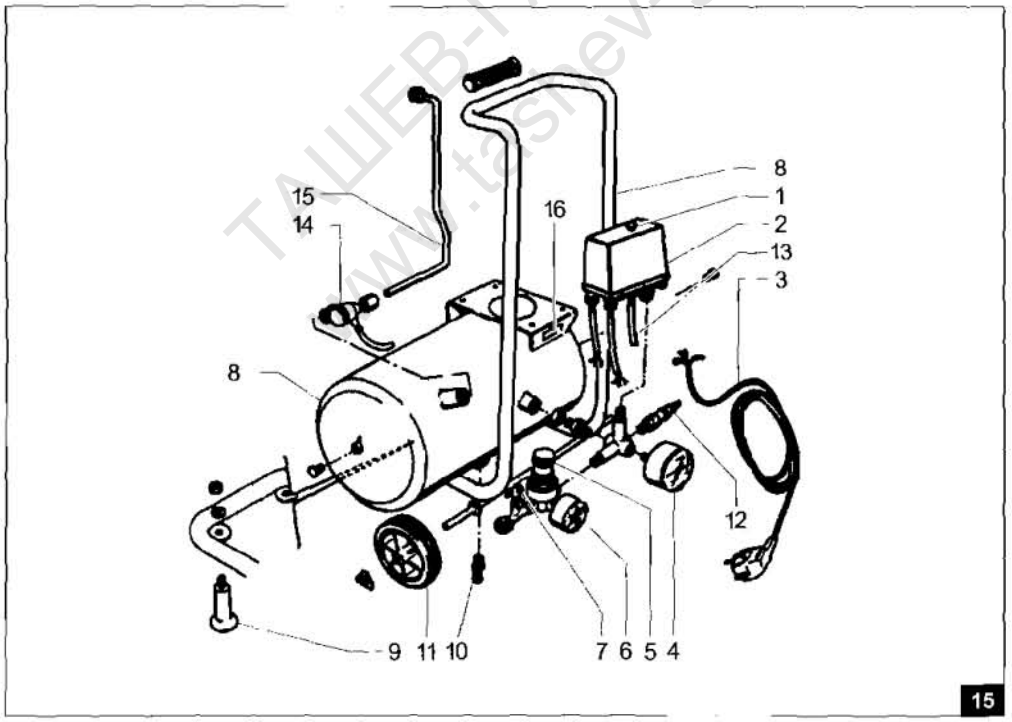

15

ТАШЕВ-ГАЛВИНГ ООД
www.tashev-galving.com

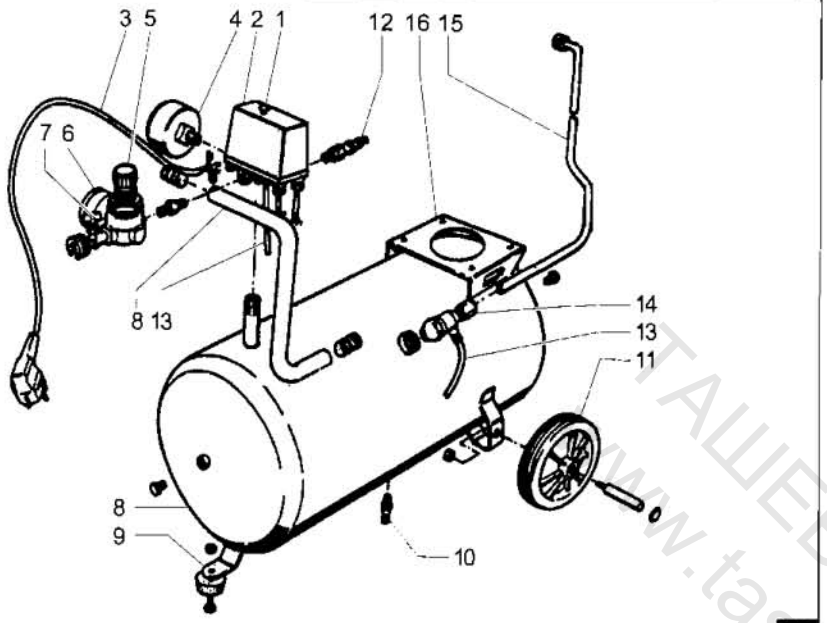

16

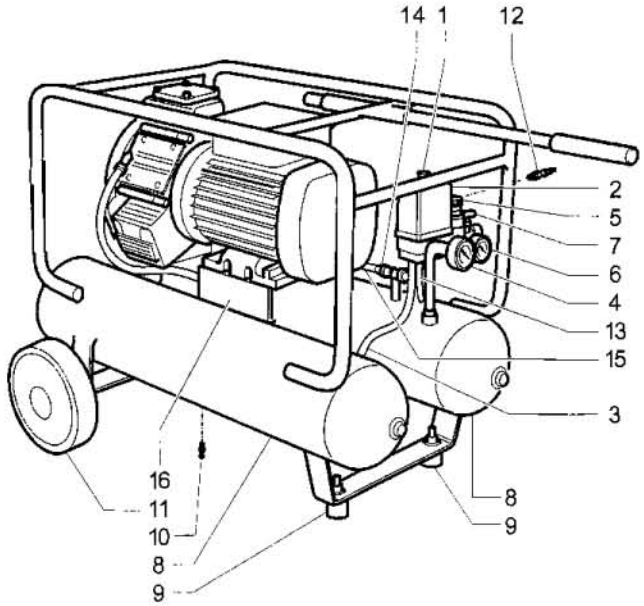

17

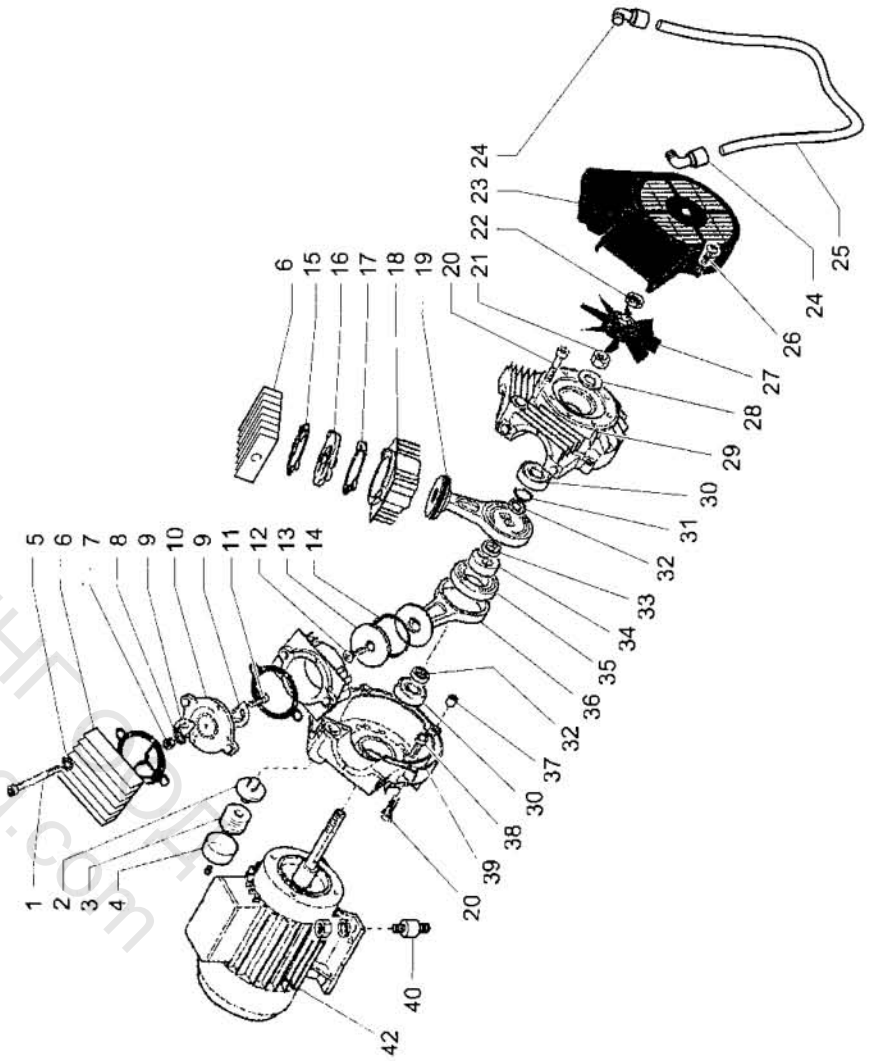

18

ТАШЕВ-ГАЛВИНГ.com
www.tashev-galving.com

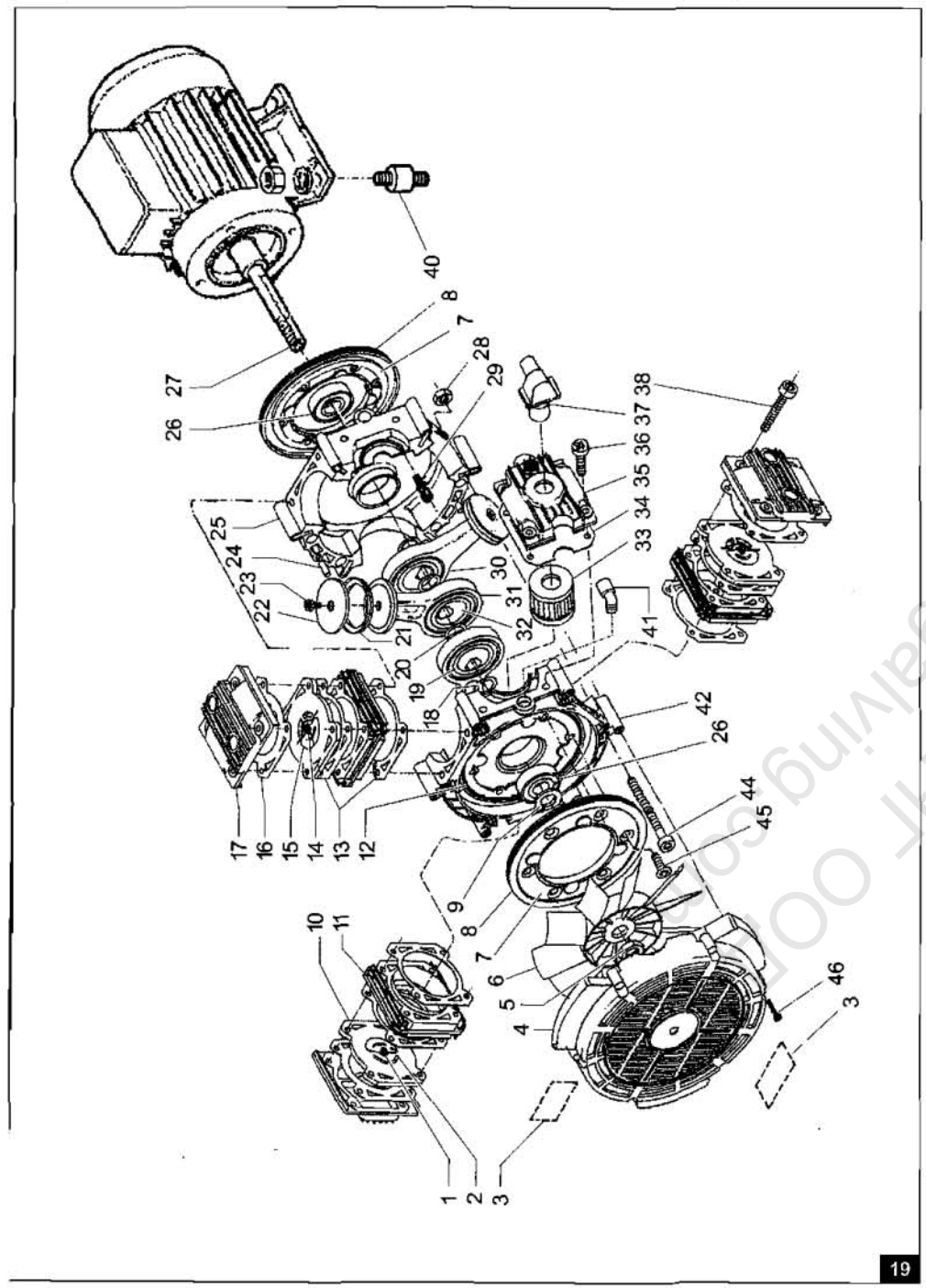

19

Note - Notes

www.tasney-galving.com
TALLER-TAMBINT COOL